17/05/2019

LAVAVAJILLAS A CAPOT XS H50-40NP

SILANOS

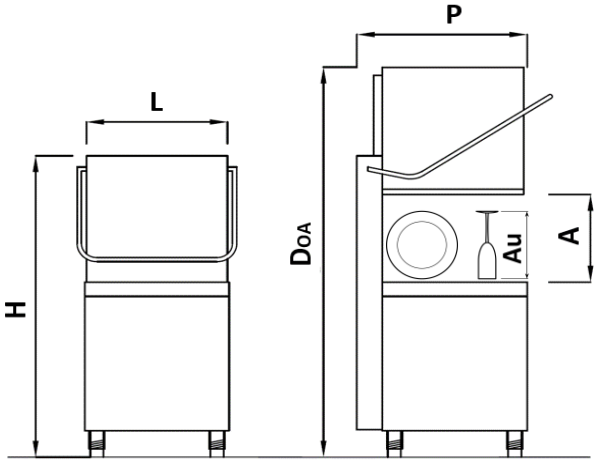

CARACTERÍSTICAS STANDARDS

Panel de control	**ELECTRONIC DIGIT3**
Brazos de lavado	**2 - Acero inoxidable**
Brazos de aclarado	**2 - Acero inoxidable**
Dosidificador de detergente	**Opcional**
Dosidificador de abrillantador	**-**
Dosidificador peristàltico de abrillantador	**Standard**
Break tank	**Opcional**
Descalcificador	**Opcional**
Bomba de desagüe	**Opcional**
Diagnostica Wi-Fi	**-**

CARACTERÍSTICAS TECNICAS

Dimensiones externas	**655x785x1500**	**LxPxH**	[mm]
Espacio de la puerta abierta	**1.950**	**DOA**	[mm]
Pasaje util	**430**	**A**	[mm]
Altura máxima del utensilio	**405**	**Au**	[mm]
Dimensiones cesta	**500x500**		[mm]
Volumen de cuba	**30**		[lt]
Consumo de aclarado	**2,6**		[lt]
Bomba de lavado	**1,10**		[kW]
Resist cuba	**3,0**		[kW]
Resist. Calderin	**6,0**		[kW]
Potencia instalada	**7,1**		[kW]
Ciclos	**60 / 120 / 180 / 480**		[sec]
Produc. por hora	**60 / 30 / 20 / 8**		[cycle/h]
Fuente de alimentacion	**400V/3N/50Hz**		
Ruido	**68**		[dBA]
Peso	**120**		[kg]

Datos teòricos con suministro de agua 55°C
Para una dureza de agua superior a 120ppm, se recomienda el uso de un descalficador. No es adecuado con agua caliente a màs de 30°C
Medida variable según el tipo de cesta utilizada.

ES

Todos los datos, fotos o indicaciones en esta ficha técnica se dan para la información y no tienen ningún valor contractual. Están sujetos a cambios sin previo aviso.

SILANOS s.r.l. Via Grandi, 19 - 20096 Pioltello MI - Italy • T. +39 029291161 F. +39 029267306 info@silanos.it www.silanos.it

LAVAVAJILLAS A CAPOT XS H50-40NP

SILANOS

ACCESORIOS

Tubos (1 por tipo) carga/descarga de agua, tubo tubo transparente para abrillantador
Cestas 1 universal, placas 2x18 2 cesta de la cuchillería

CARACTERÍSTICAS GENERALES

- ***Maquina de pared dobla prodotta in acciaio inossidabile AISI 304.***
- ***Cuba totalmente impresa con esquinas redondeadas y fondo inclinado.***
- ***Sistema de filtrado extraible por el doble filtro.***
- ***Dos brazos lavado inox y dos brazos de enjuage inox giratorios y indipendientes.***
- ***Dispensador de abrillantador peristáltica ajustable desde el panel de control.***
- ***Sistema stand-by para ahorro de energía.***
- ***El ciclo comienza al cerrar el capot.***
- ***El sistema de enjuague HY-NRG a través del break tank, bomba del aumento de la presión y caldera aislada mantiene la temperatura fijada y la presión de agua usada en la constante de la aclaración.***
- ***Panel de control Digital (DIGIT3).***
- ***Cuatro ciclos de lavado cambiables, dedicados a los distintos tipos de lavavajillas a lavar.***

ACTUACIONES

Temperatura de agua de alimentation	***55°C nom.***	*15*	*20*	*25*	*30*	*35*	*40*	*45*	*50*	*55*	*60*	*[°C]*
Nr. De ciclos max/hora factibles en functionamiento continuo	***54***	*38*	*41*	*44*	*49*	*54*	*54*	*54*	*54*	*54*	*54*	*[rack/h]*
Potencia total utilizada por la maquina de parede simple	**-**	-	-	-	-	-	-	-	-	-	-	*[kW]*
Potencia total utilizada por la maquina de Dobla pared	***6,72***	*6,84*	*6,82*	*6,79*	*6,76*	*6,72*	*6,72*	*6,72*	*6,72*	*6,72*	*6,72*	*[kW]*
Calor sensible vertido en el luego de parede simple	**-**	-	-	-	-	-	-	-	-	-	-	*[kW]*
Calor sensible vertido en el luego de Dobla pared	***1,35***	*1,47*	*1,45*	*1,42*	*1,39*	*1,35*	*1,35*	*1,35*	*1,35*	*1,35*	*1,35*	*[kW]*
Calor latente que se vierte en el luego	***2,48***	*1,21*	*1,37*	*1,56*	*1,80*	*2,08*	*2,17*	*2,27*	*2,38*	*2,48*	*2,60*	*[kW]*
Perdida de potencia en estado de stand-by con puerta serrada en maquina de parede simple	**-**	-	-	-	-	-	-	-	-	-	-	*[kW]*
Perdida de potencia en estado de stand-by con puerta serrada en maquina de Dobla pared	***0,26***	*0,26*	*0,26*	*0,26*	*0,26*	*0,26*	*0,26*	*0,26*	*0,26*	*0,26*	*0,26*	*[kW]*